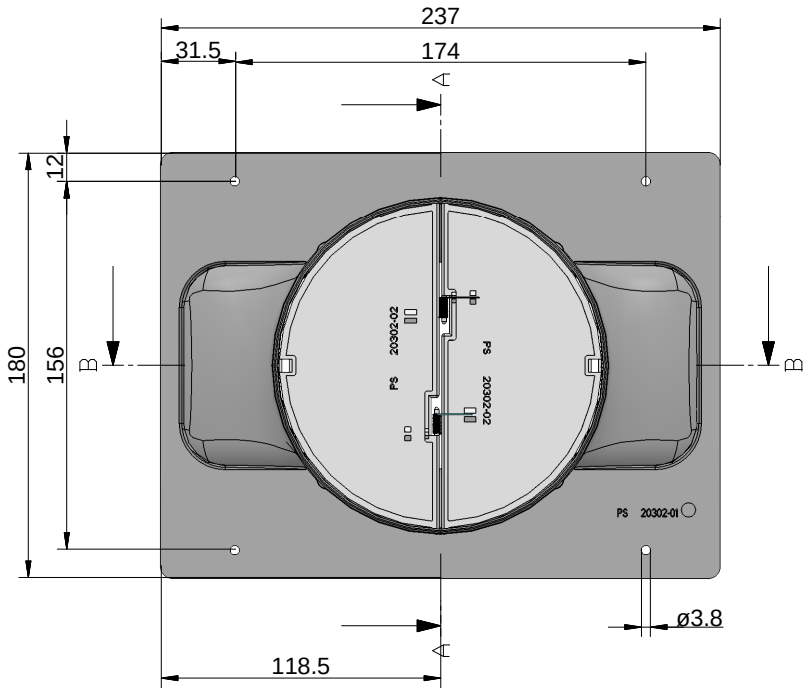

Das Rohr wird durch vier auf dem Umfang verteilten Stegen verklemmt

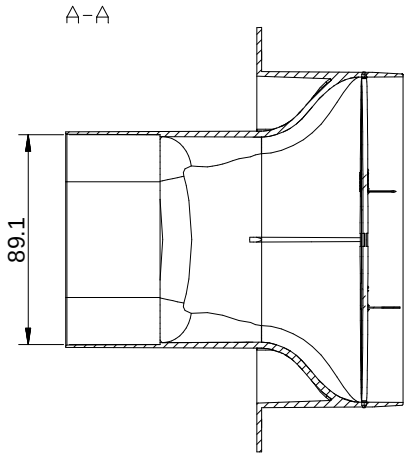

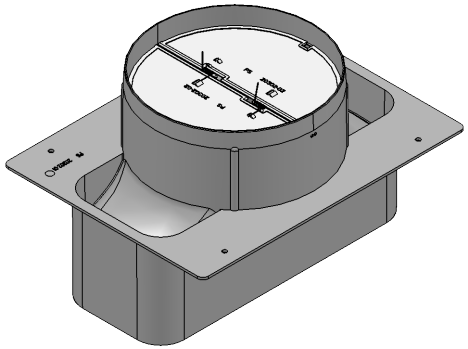

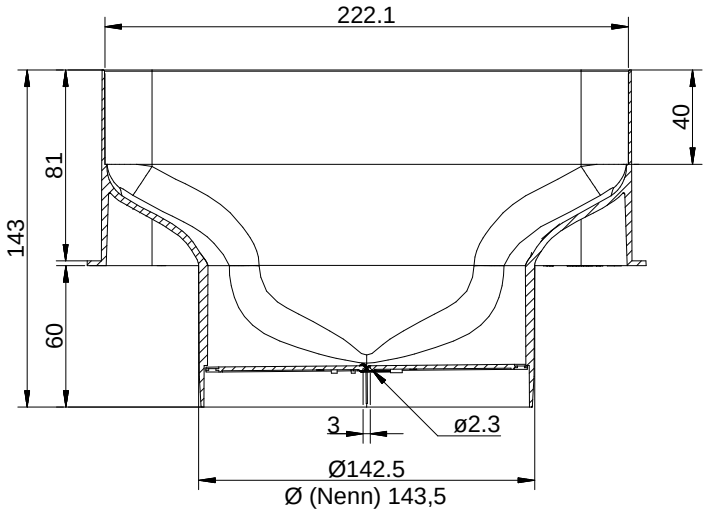

Kundenzeichnung	Maße in mm Dimensions in millimeters	Weitergabe und Vervielfältigung, sowie Verwertung und Mitteilung dieser Zeichnung ist nicht gestattet, soweit nicht ausdrücklich erlaubt. Alle Rechte vorbehalten!	Maßstab Scale 1:2 / Menge Quantity 1
			Rohstoff/Raw material: Polystyrol
Bearb. Drawn	Datum Date 28.08.19	Name Name CM	Benennung/Designation: Compair Flow 150 Maueranschlussst. rund eckig 150 mit RSK
Gepr. Check.			
Naber GmbH Enschedestr. 24 48529 Nordhorn 0049-(0)5921-704-0			Sachnummer/Part-No.: 4043058
Ausg. Issue	Änderung Modification	Datum Date	Name Name