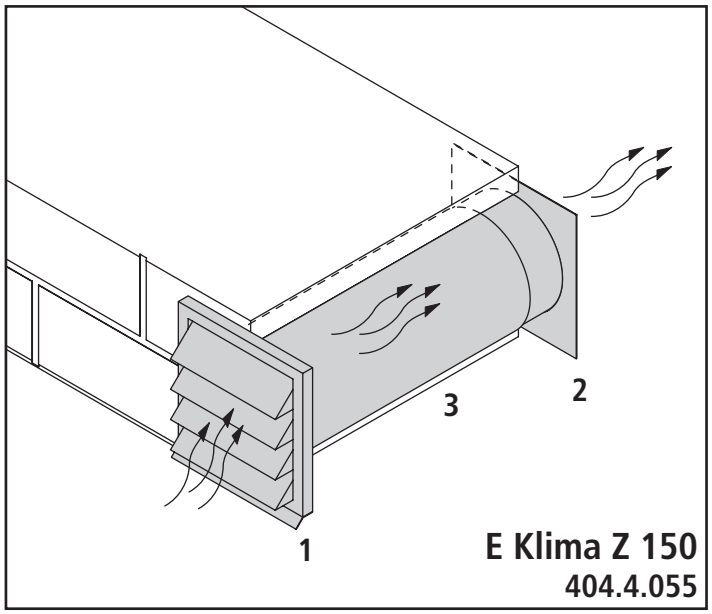

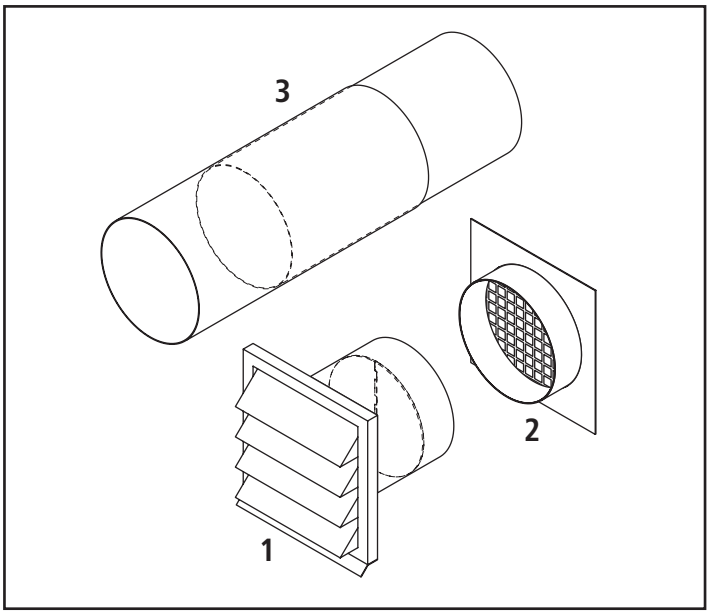

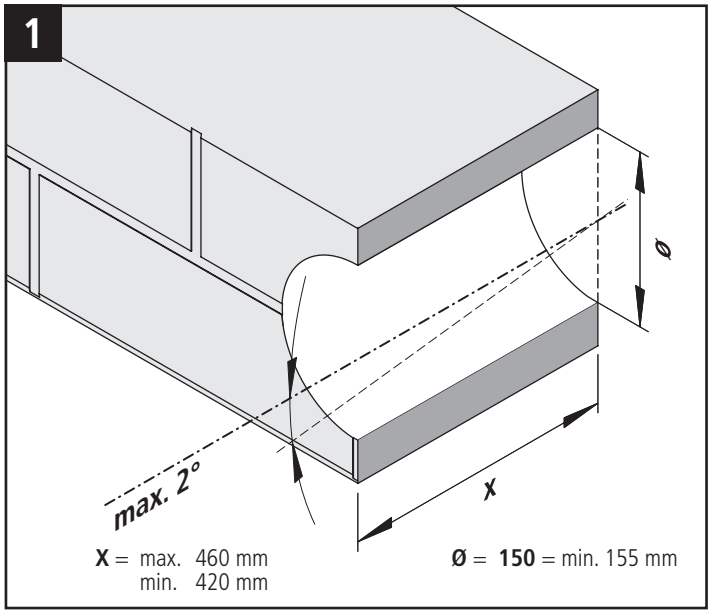

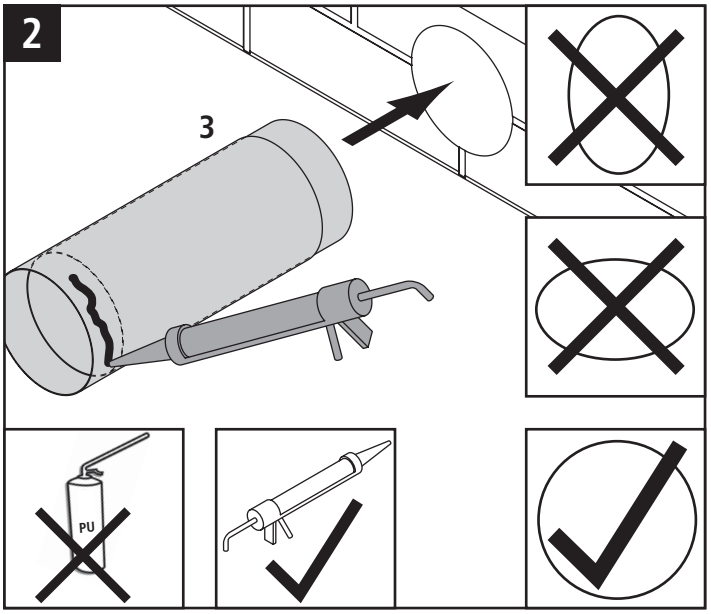

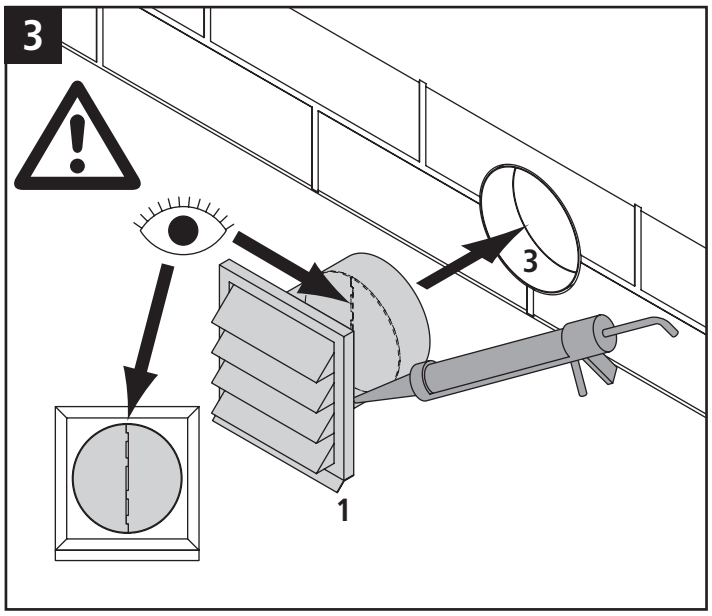

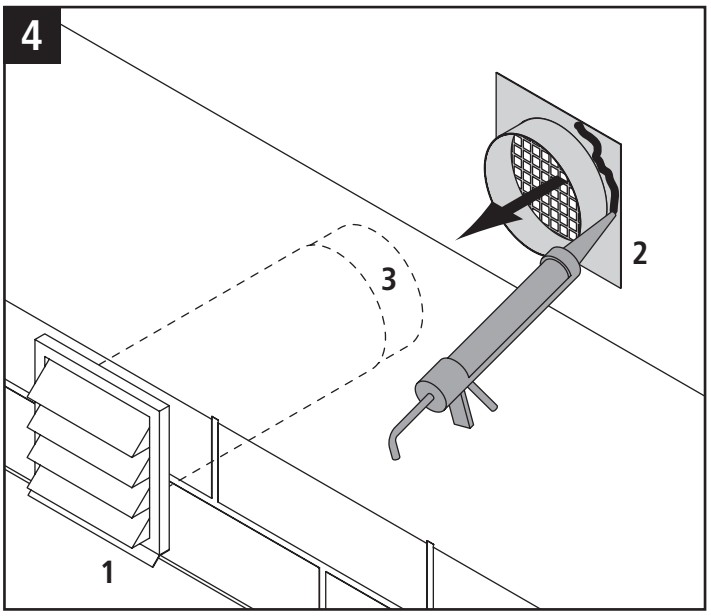

Naber GmbH
Enschedestr. 24
48529 Nordhorn
Deutschland
Tel. 00 49 (0)59 21 704-0
Fax 00 49 (0)59 21 704-140
naber@naber.de
www.naber.de