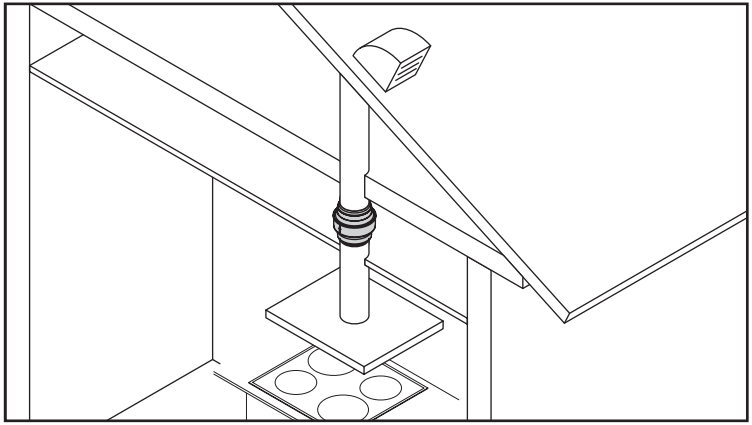

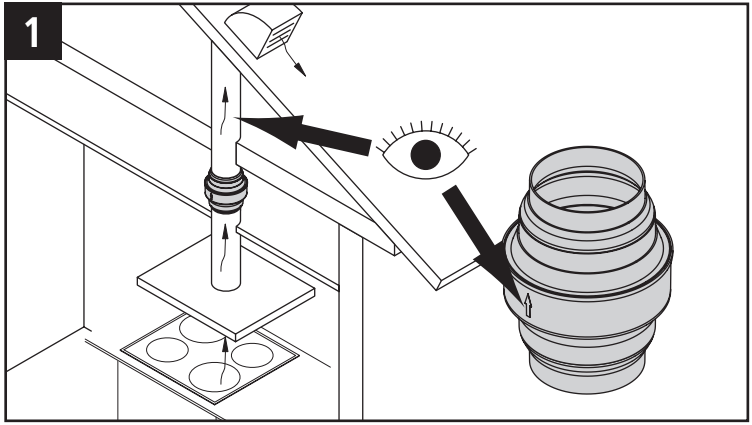

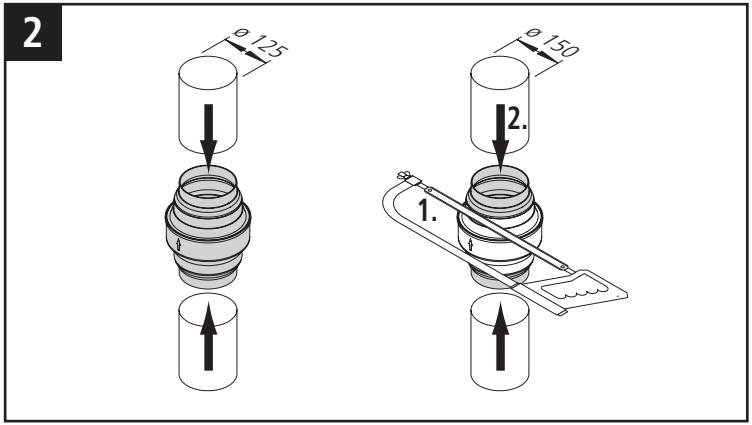

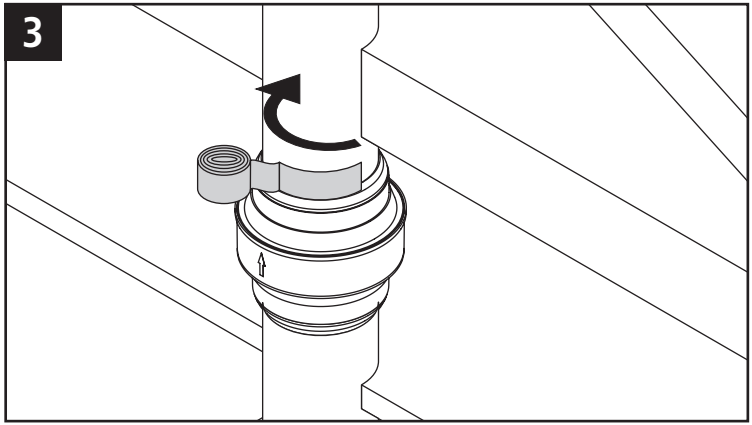

Naber GmbH
Enschedestr. 24
D-48529 Nordhorn

Telefon +49(0)5921-704-0
Fax +49(0)5921-704-140

naber@naber.de
www.naber.de